TENGA | VACUUM GYRO ROLLER

使 用 說 明 書

使用前請務必詳讀此使用說明書。 敬請妥善保存此說明書。

零件名稱

[主體]

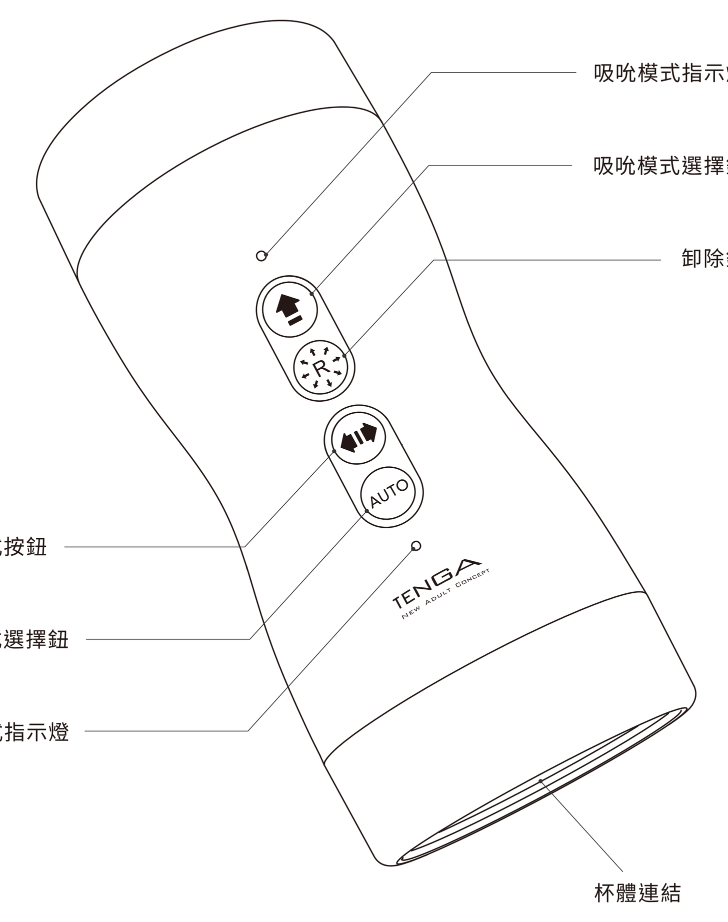

[專用變壓器]

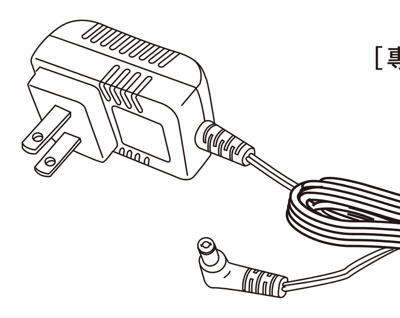

組裝

①把CUP的包膜跟氣孔貼紙拆掉。 ②把杯體放進連結器，裝到底部。

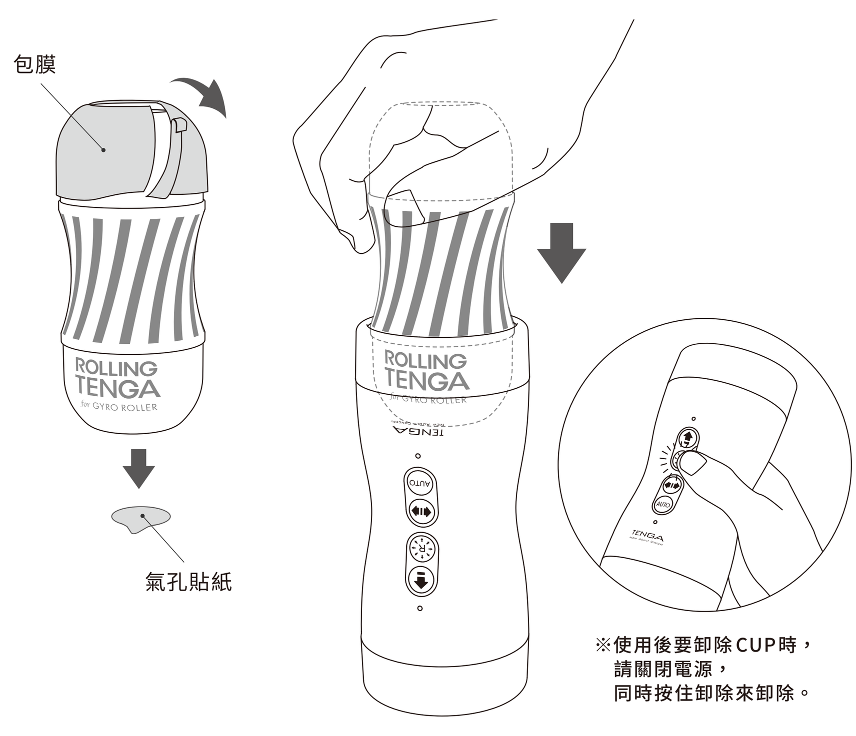

※使用後要卸除CUP時，請關閉電源，同時按住卸除來卸除。

第一次使用時，請務必充電後再使用。 ※充電中不會啟動。

適用產品

VACUUM GYRO ROLLER 推薦搭配專為追求回轉刺激而設計的 ROLLING TENGA 系列產品使用。 ※2020年11月時的資訊

ROLLING TENGA 系列	相容的 CUP 系列產品
①ROLLING TENGA・CUP	④TENGA CUP 真空杯
②ROLLING TENGA・CUP HARD	⑤PREMIUM TENGA 真空杯 系列
③ROLLING TENGA・CUP SOFT	※也相容這些系列的柔嫩版與強韌版。

本產品適用左圖的 CUP。
有貼在 CUP 上端的貼紙就表示是相容產品
※請注意，左圖中列出的產品，但沒有貼相容標示貼紙者，為不相容產品。
※本商品沒有附 TENGA CUP，請另外購買。

吸吮功能

吸吮選擇鈕	
長按（2秒）	開啟 / 關閉電源
短按	可如右圖所示切換吸吮模式。

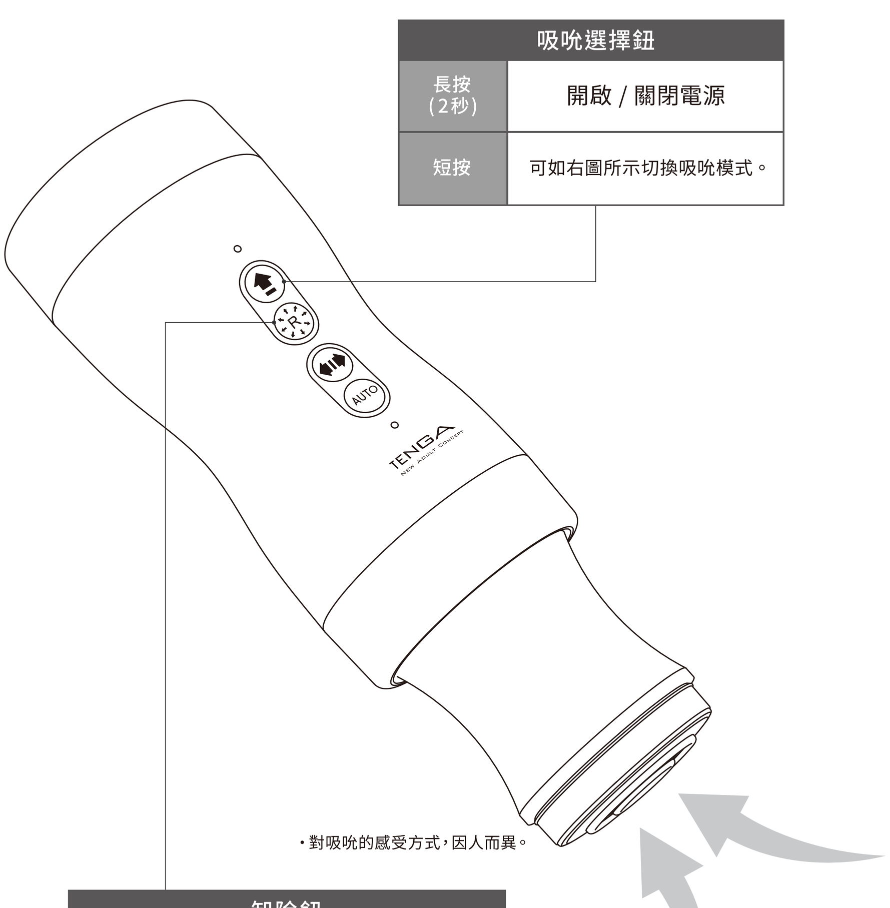

・對吸吮的感受方式，因人而異。

卸除鈕

按住卸除鈕，可以解除真空狀態，減弱吸吮力量。
吸吮力量太強時，請按住按鈕調整。

本機器會產生強力的吸吮力量。
第一次使用時，請從低強度模式開始使用。
請您在使用時同時操作卸除鈕，調整出您喜歡的吸吮力道使用。

吸吮模式

有低強度、高強度兩段吸吮模式 ＋ 4段律動吸吮。

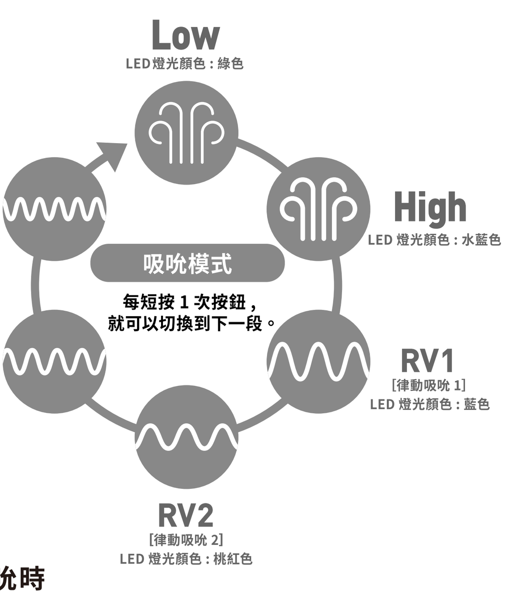

當難以在插入後立即感受到吸吮時

從杯體內部的空氣被排出，到開始產生吸吮力道之前，有可能需要幾秒鐘時間。
第一次使用時，請稍等幾秒鐘，等到感受到吸吮感再開始享受。

吸吮功能使用須知

當感覺到吸吮太用力、疼痛、不適時

請長按吸吮選擇鈕關閉電源。要停止使用時，請按卸除鈕，邊把吸附力減弱邊抽出，以免受傷。

- ●持續吸吮或是長時間使用，有可能導致瘀血、內出血等身體傷害，請勿持續長時間使用。
- ●在開啟電源的狀態下將 VACUUM GYRO ROLLER 從身體上拔除，可能會導致受傷。請務必在關閉電源、停止吸吮、旋轉的狀態下再按卸除鈕拔除。
- ●在使用後要將 CUP 卸除時，請關閉電源，再按卸除鈕卸除 CUP。
- ●不使用時，請注意不要按到卸除鈕，否則會消耗電池電力。
- ●請不要再對 CUP添加潤滑液。潤滑液若因吸吮功能跑進產品內部，有導致產品故障之虞。
- ●請勿使用不相容吸吮的 CUP，否則有可能導致故障。
- ●對吸吮的感受方式，因人而異。

旋轉功能

手動模式

把 VACUUM GYRO ROLLER 往想讓它旋轉的方向傾斜，
VACUUM GYRO ROLLER 就會旋轉。
旋轉速度隨傾斜角度加速。
VACUUM GYRO ROLLER 會偵測主體傾斜角度，
所以您可以很直覺地操控旋轉速度與旋轉方向。

手動模式鈕	
長按（2秒）	開啟 / 關閉電源
短按	開啟 / 關閉定速功能

[定速功能]

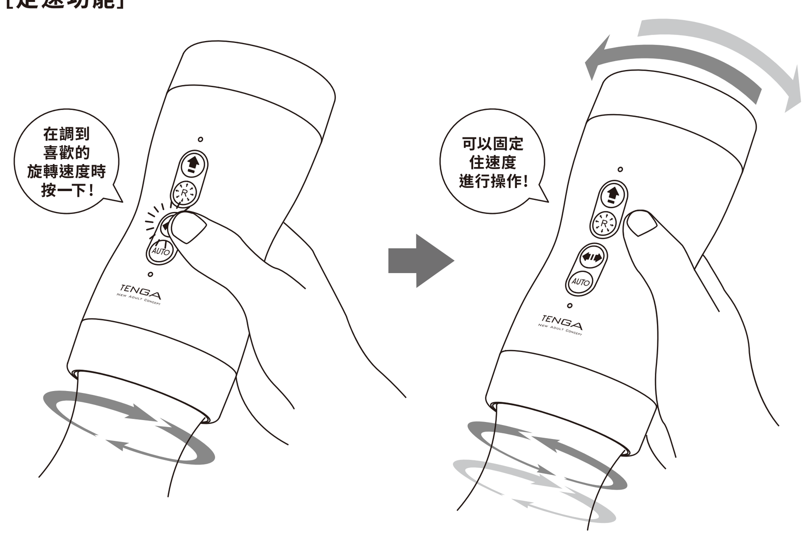

在旋轉中按一下按鈕，
就可以把旋轉速度固定在那時候的旋轉速度。
再按一次就可以解除定速。

在把旋轉速度固定的狀態下，
只要把 VACUUM GYRO ROLLER 傾斜，
就可以自由操控旋轉方向。

自動模式

VACUUM GYRO ROLLER 有4種自動模式

VACUUM GYRO ROLLER 有4種自動模式，
您可以從中選擇喜好的模式使用。

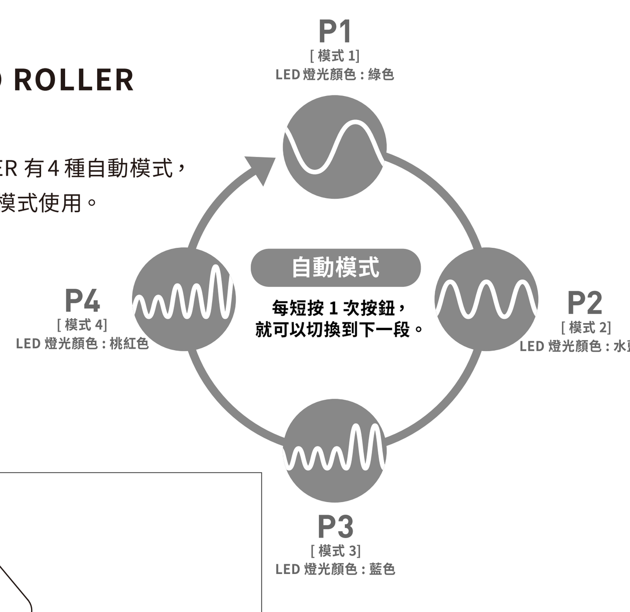

自動模式選擇鈕	
長按（2秒）	開啟 / 關閉電源
短按	可如上圖所示切換自動模式。

手動模式、自動模式都可以用短按按鈕的方式，在運作過程中切換模式。

緊急停止程式

本商品備有緊急停止程式。

當有CUP在 VACUUM GYRO ROLLER 旋轉中遭強行按壓、或是毛髮、衣服卡住 CUP 的情況發生，而對馬達造成極度、劇烈負擔時，本產品電源會強制關閉。(LED燈會亮紅色光並快速閃爍。)
要重新啟動本產品時，請再長按一次按鈕，開啟電源。

※請勿在 VACUUM GYRO ROLLER 旋轉中，直接抓住 CUP 往反方向轉，以免對馬達造成過度負荷，導致受傷。

充電方式

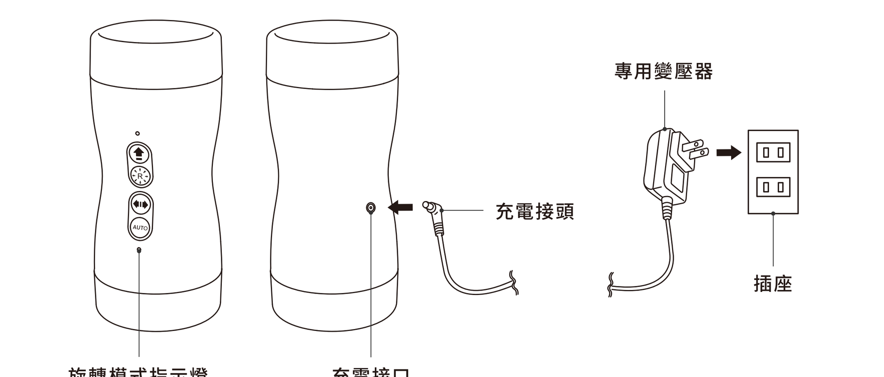

① 將專用變壓器的插頭插到位於主體背面的充電接口上。
② 將專用變壓器插到插座上。在有正確充電的狀態下，主體的旋轉模式指示燈會發出白色光，緩緩閃爍。
※吸吮模式指示燈不會亮。
③ 當充電完成，旋轉模式指示燈會熄滅。
※充電途中主體不會啟動。

⚠ 為避免電池老化，請每半年充滿電一次。
⚠ 請勿強行彎曲、拉扯專用變壓器。
⚠ 請勿強行插上充電接頭，或對充電接口過度施力，否則有可能造成破損。
⚠ 拔除變壓器時，請握住變壓器或充電接頭部位，往水平方向拔除，請勿強行拉扯電線。

保養方法

本產品沒有防水功能。

請不要將本產品浸泡在水中或對本產品潑水。
否則有可能導致觸電、短路或火災。

若主體沾到潤滑液或污漬，請用沾溼後擰乾的布擦拭。

如果遇到疑似故障的情況

○主體沒有啟動
・是否有充夠電？
・是否正在對主體充電？(主體在充電途中不會啟動。)

○吸吮沒有啟動
・有長按吸吮選擇鈕 2 秒開啟電源嗎？
・其他功能有啟動嗎？如果只有吸吮功能沒有啟動，有可能是主體故障。

○無法卸除
・有按卸除鈕嗎？
・其他功能有啟動嗎？如果只有卸除功能沒有啟動，有可能是主體故障。

○手動模式沒有啟動
・有長按手動模式鈕 2 秒開啟電源嗎？
・是否有啟動定速功能。
・其他功能是否有啟動。如果只有手動模式沒有啟動，有可能是主體故障。

○自動模式沒有啟動
・有長按自動模式選擇鈕 2 秒開啟電源嗎？
・其他功能是否有啟動。如果只有自動模式沒有啟動，有可能是主體故障。

○充了電卻還是很快就停了 / 力道很弱
・是否有充分充電？
・請用到完全不會動，再把電充滿。反覆如此操作幾次，有可能會改善。
如果依然沒有改善，可能是電池壽命已經耗盡。

○無法充電 (旋轉模式指示燈沒有發白光緩緩閃爍)
・專用變壓器是否從插座脫落。
・主體充電接頭是否有確實插入充電接口？
・是否已充滿電？(當電充滿，指示燈就會熄滅。)

○充電充了超過 150 分鐘，指示燈也沒有熄滅
・有可能是因為接觸不良導致未能充電。請將充電接頭從充電接口拔除，重新插上。
再次開始充電有可能就會改善。

丟棄須知

本產品內含有鋰離子電池。
鋰離子電池需要資源回收。
丟棄產品時，請依各地政府法規規定丟棄。

Li-ion

警告

- ●使用醫療電子器材，懷孕或因其他疾病正在接受治療者，請與醫師諮詢過，再使用本產品。
- ●請勿將本產品用於身體上有受傷、發腫、發炎、起疹的部位。
- ●使用本產品時，若身體感到異常，請立即停止使用並就醫。
- ●若發現本產品有故障、運作異常，請立即停止使用，並關閉電源。以免發生事故或受傷。
- ●請勿將本產品置於嬰幼兒可取得之處，以免嬰幼兒因為誤吞本產品配件或可拆卸之零件導致事故或問題。
- ●請勿自行拆解、修理、改造本產品。以免發生故障、起火、運轉異常而致傷。
- ●請勿將本產品放入火中、對本產品加熱，也請勿在高溫中對本產品充電，使用本產品，或將本產品放置於高溫處。以免導致本產品發熱、起火、破裂。
- ●當專用變壓器、充電接頭、充電接口有損傷情形時，請勿使用。若是持續使用，可能導致觸電、短路、火災。
- ●請勿讓專用變壓器、充電接頭、充電接口之金屬部位接觸到本產品配件以外之金屬製品，以免造成觸電、短路、火災。
- ●請勿用潮濕的手將專用變壓器插上插座，以免導致觸電、燙傷。
- ● 本產品不防水。請勿將本產品浸泡於水中或對本產品潑水，以免造成觸電、短路、故障或火災。

安全須知

- ●請勿將本產品保管於陽光直射、高溫場所，以免造成故障、發熱、起火。
- ●請勿將本產品與防蟲劑、芳香劑、溶劑等油性物質一起保管，以免導致產品變形、變色。
- ●請勿對本產品使用溶劑、去漬油，酒精等溶劑，以免導致產品變形、變色。
- ●第一次使用、或長時間未使用時，請務必充滿電再使用。
- ●避免電池老化，請每半年充滿電一次。
- ●請勿強行折彎、拉扯，或將專用變壓器纏繞於主體上，以免損傷電線部位。
- ●請勿強行將充電接頭插上充電接口或對充電接頭過度施力，以免導致破損。
- ●拔除專用變壓器時，請勿強行拉扯電線，請握住變壓器或充電接頭部位，往水平方向拔除。
- ●不充電時，請將專用變壓器從電源處拔除。以免因為灰塵、潮濕造成絕緣不良，引發漏電火災。
- ●請定期清潔充電接頭、充電接口，防止灰塵、垃圾附著。灰塵或垃圾等異物附著可能導致絕緣不良，引起火災。
- ● 請勿將非本產品附屬之專用變壓器用於本產品。
- ● 請勿讓本產品掉落，請勿踩踏本產品，請勿對本產品施加強大衝擊，以免造成觸電、短路、故障。
- ●請勿在高度疲勞、酒醉等情況下使用本產品，以免造成身體不適。
- ●使用後請務必關閉電源，以免導致事故或受傷。
- ●持續吸吮或是長時間使用，有可能導致瘀血、內出血等身體傷害，請勿持續長時間使用。
- ●在開啟電源的狀態下將 VACUUM GYRO ROLLER 從身體上拔除，可能會導致受傷。請務必在關閉電源，降低壓力的狀態下再拔除。
- ●在使用後要將 CUP 卸除時，請關閉電源，在吸吮 旋轉停止的狀態下再按卸除鈕卸除 CUP。
- ●不使用時，請注意不要按到卸除鈕，否則會消耗電池電力。
- ●請勿使用不相容吸吮的 CUP，否則有可能導致故障。
- ●請注意，在 CUP 內部乾燥的狀態下使用，會減損因為旋轉產生的使用感受。
- ●請不要再對 CUP 添加潤滑液。潤滑液若因吸吮功能跑進產品內部，有導致產品故障之虞。
- ●使用中請注意避免衣物、毛髮、手指捲進 CUP。
- ●感覺到過度疼痛、不適時，請立刻關閉電源，停止使用，以免發生事故或受傷。
- ●請勿在 VACUUM GYRO ROLLER 高速旋轉中，直接抓住 CUP 往反方向轉，對馬達造成過度負荷，以免導致觸電、短路。
- ●若主體沾到潤滑液或污漬，請用沾溼後擰乾的布擦拭。請勿以冷水或熱水清洗。
- ●若將本產品用於其他目的，本公司不負任何責任。並請您自負使用本產品的責任。

保固

本產品保固期間為自購買日起 1 年。若有下列情況，亦不保固，敬請見諒。
●無法提供本說明書或收據、購買證明。●因使用方法錯誤，或是摔到等使用時不慎而導致的故障。●因不當修理、改造而造成故障或損傷。●在購入後因為掉落、移動，而造成的故障及損傷。●因為火災或天災造成的故障及損傷。●在使用中產生的消耗、磨損及外觀變化等。(例：彈性體老化 變色不在保固範圍。)

產品保證書

商品名稱	VACUUM GYRO ROLLER
型號	VGR-001
姓名	
地址	
電話號碼	
保固期間	1年
購買日期	年 月 日

購買處 (店名、地址、電話號碼) ※請附收據或購買證明

This warranty is valid only in Japan

商品規格

品名 / 型號	VACUUM GYRO ROLLER / VGR-001
使用時間	約 60 分鐘 (吸吮模式 [RV4] + 自動模式 [P2])
充電時間	約 150 分鐘
外型尺寸	86.5×86.5×191mm(寬 × 深 × 高)
重量	約 530g
材質	PC、ABS、彈性體 、鋰離子電池 (Li-ion)
製造地	中國

專用變壓器

額定輸入	AC100-240V, 50-60Hz
額定輸出	DC9V / 1A
電線長度	約 1m
重量	約 50 g
材質	ABS、PVC
製造地	中國

維修、產品諮詢請洽

[TENGA 網路客服中心]
https://www.tenga.tw/
專利申請中 MADE IN CHINA

Manufactured by TENGA Co., Ltd. [VGR01NNG02-10]